HYDROBULL
Siegfried Frenzen GmbH

HB300GKNF8

Vous disposez de peu de place, peu de charges pour une utilisation uniquement très occasionnelle et le modèle économique ITI500N est trop long ?
Cette version simplifiée vous conviendra donc parfaitement !

Aperçu

LEVAGE	
manuelle	✔
Compact, hydraulique	✔
Pompe Hydrobull	✖
électrique	✖

CONDUITE	
manuelle	✔
Barre de traction	✔
FaPo (positionneur)	✖
électrique	✖

FRÉQUENCE D'UTILISATION	
jusqu'à 10 fois par mois	✔
jusqu'à 25 fois par mois	✖
jusqu'à 100 fois par mois	✖
plus de 100 fois par mois	✖

CAPACITÉ DE CHARGE UNIQUEMENT POUR LES FLÈCHES HORIZONTALES	
300 kg max. à l'avant des roues	✔
60 kg pour 2530 mm à l'avant des roues	✔

Lien vers www.hydrobull.de

Vous trouverez plus d'informations ici entre autres, vidéos, photos etc.

PETITES GRUES
avec contrepoids

HB300GKNF8

Cette grue spécifique Hydrobull, plus courte, avec contrepoids, dispose d'un châssis positionné à l'arrière avec boîtiers de contrepoids permettant de manœuvrer directement les charges et les machines. Toute la portée se situe à l'avant des roues. Afin que la configuration soit plus optimale que pour la version industrielle HB500GKFaPo, l'appareil est équipé d'un système hydraulique compact simple et d'une barre de traction simple.

LEVAGE
La charge est sécurisée au moyen d'un crochet de sécurité DIN à émerillon en acier zingué via un système hydraulique manuel simple, compact, à double effet.

ABAISSEMENT
Insérer l'extension de bras de pompe sur la goupille de vidange et tourner. La goupille est équipée d'un ressort de rappel afin d'empêcher tout abaissement accidentel.

CONDUITE
Manuellement en tirant et poussant sur une barre de traction manuelle. Le timon offre un angle de braquage de presque 180 degrés, permettant quasiment de faire pivoter l'appareil autour des roues avant avec un rayon de rotation réduit.

FLÈCHE
Muni de 13 réglages pouvant être facilement sélectionnés via 2 flèches distinctes, galvanisées, à l'aide d'un système d'axes débrochables. De plus, les flèches sont sécurisées avec un système de blocage de glissement, afin d'empêcher les incidents.

RANGEMENT
L'appareil n'est équipé d'aucun système de blocage. En option, nous proposons contre supplément de prix, un système de blocage, qui pour toute commande passée avant livraison, est monté en atelier.

CONTREPOIDS

ATTENTION !
Peut être utilisé uniquement avec un boîtier rempli !
Nous nous occupons du remplissage.

La grue est livrée avec boîtiers de contrepoids remplis en usine. Déjà compris dans le prix. L'expédition s'effectue sur palette. Le poids total doit être pris en compte lors du retrait de la grue de la palette !
Les ouvertures latérales aux boîtiers, en cas de besoin servant de point de fixation, sont obturées par des capuchons en plastique, afin d'éviter toute perte de poids. Le boîtier peut ainsi être retiré de la grue.
Le boîtier est également équipé d'un couvercle permettant de fermer l'ouverture de remplissage. Le couvercle offre un dispositif permettant un verrouillage par cadenas à fournir par le client.

AUTRE
- Design moderne protégé – une exclusivité Hydrobull
- La livraison comprend la déclaration de conformité et la notice d'utilisation
- Produit allemand
- Euronorm 2006/42/EG et DGUV68
- **Garantie 2 ans**

Nos noms de marque enregistrés HydroBull® ElektroBull® et FaPo® sont symboles de qualité et de sécurité

SF_HB300GKNF816_F_0320

Dessins techniques

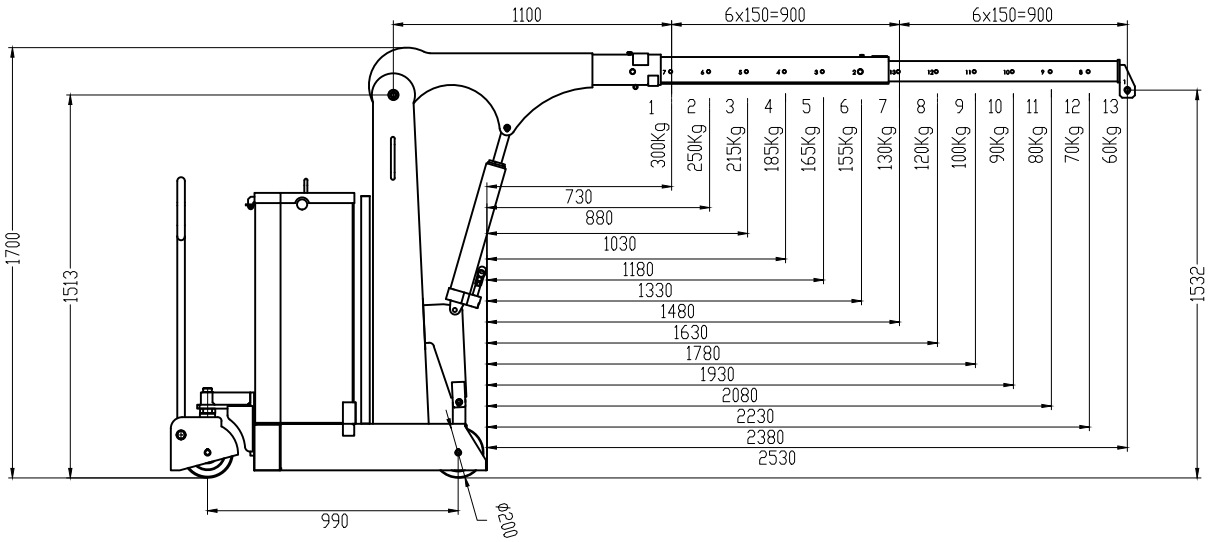

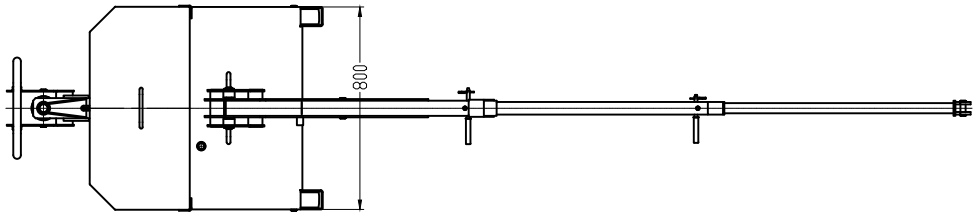

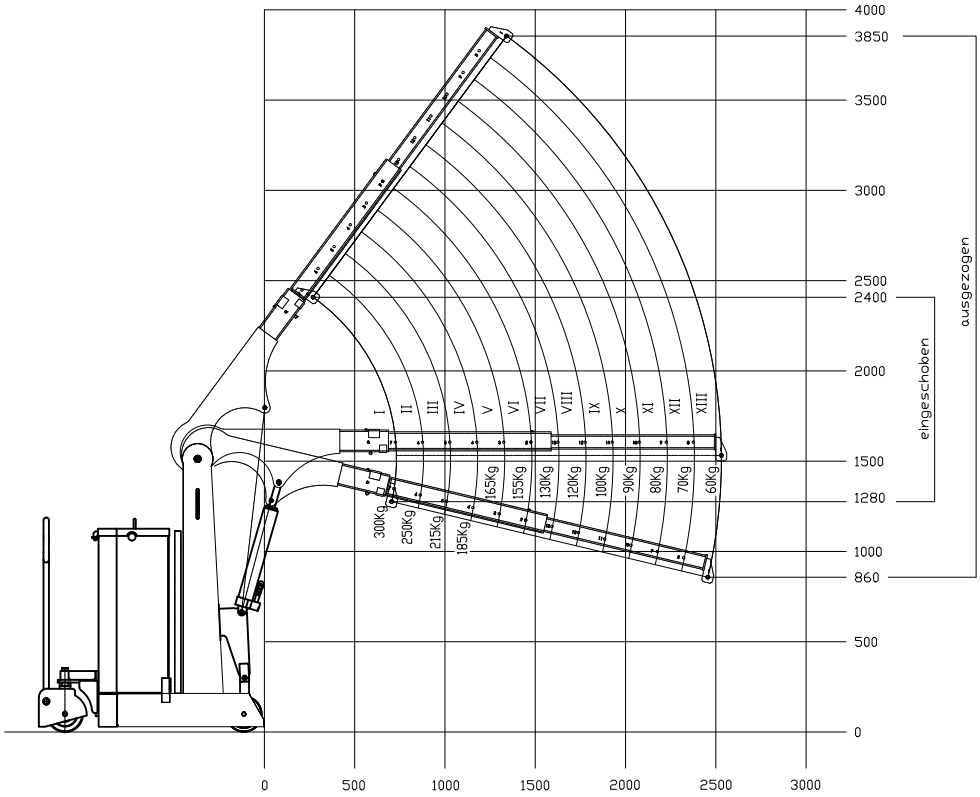

Sous réserve de modifications techniques. Indications sous réserve des tolérances des tolérances de fabrication.

Données techniques

RAPPORT CAPACITÉ DE LEVAGE, PORTÉE, HAUTEUR DE LEVAGE					
Flèche	Capacité de levage/kg	Portée pour les flèches horizontales/mm		Hauteur de levage*/mm	
Position		à l'avant de l'hydraulique env.	à l'avant des roues env.	min.	max.
1	300	630	730	780	2240
2	250	780	880	700	2360
3	215	930	1030	620	2480
4	185	1080	1180	540	2600
5	165	1230	1330	465	2720
6	155	1380	1480	390	2840
7	130	1530	1630	320	2960
8	120	1680	1780	245	3080
9	100	1830	1930	170	3200
10	90	1980	2080	100	3320
11	80	2130	2230	30	3440
12	70	2280	2380	0	3560
13	60	2430	2530	0	3680

* à l'ouverture du bec de crochet - pour les portées réduites, veuillez vous reporter au diagramme

AUTRES DONNÉES		min.	max.
Longueur de flèche de... à...		1100	2900
Longueur d'empattement	mm		990
Longueur châssis, roues incl.	mm		1400
Longueur flèche insérée abaissée pos. 1 incl.	mm		2000
env. largeur de passage pour tour 90°	mm		1600
Largeur châssis extérieur	mm		800
Largeur châssis intérieur	mm		–
Hauteur de passage flèche horizontale	mm		1700
Hauteur de passage flèche rabattue	mm		1670
Hauteur entre sol et dessus de la fourche	mm		–
Longueur de crochet env.	mm		225
Garde au sol	mm		30
Roue côté charge	mm		200
Roue directrice	mm		200
Pivotement			–
Poids propre - pour grues de contre-poids caisses vides incl.	kg		360
Poids de remplissage requis pour grue de contrepoids**	kg		540
Batteries			–
Chargeur			–

** L'appareil n'est prêt à l'emploi qu'une fois le boîtier rempli

Ce n'est pas l'appareil adapté ? Aucun problème !
Remplissez notre questionnaire sur **www.hydrobull.de** et c'est avec plaisir que nous élaborerons votre solution de transport personnalisée.

Nos noms de marque enregistrés HydroBull® ElektroBull® et FaPo® sont symboles de qualité et de sécurité