HYDROBULL®
Siegfried Frenzen GmbH

HB300GKNF8

Sie haben wenig Platz, geringe Lasten bei einem nur sehr gelegentlichen Einsatz und der preis-günstige ITI500N ist zu lang?
Dann ist diese abgespeckte Version etwas für Sie!

Auf einen Blick

HEBEN	
manuell	✔
Kompakthydraulik	✔
Hydrobull-Pumpe	✖
elektrisch	✖

FAHREN	
manuell	✔
Deichsel	✔
FaPo	✖
elektrisch	✖

EINSATZHÄUFIGKEIT	
bis 10 mal pro Monat	✔
bis 25 mal pro Monat	✖
bis 100 mal pro Monat	✖
über 100 mal pro Monat	✖

TRAGKRAFT BEI WAAGERECHTEM AUSLEGER	
max. 300 kg vor den Rädern	✔
60 kg bei 2530 mm vor den Rädern	✔

KLEINKRANE
mit Gegengewicht

HB300GKNF8

Dieser kürzeste original Hydrobull-Kran mit Gegengewicht hat ein nach hinten verlagertes Fahrgestell mit Gegengewichtkasten wodurch er Lasten und Maschinen direkt anfahren kann. Die gesamte Ausladung ist vor den Rädern. Um das Gerät günstiger als die Industrieausführung HB500GKFaPo zu gestalten, ist das Gerät mit einer einfachen Kompakthydraulik und einer einfachen Handdeichsel ausgerüstet.

HEBEN
Gesichert am hochwertigen, verzinkten DIN-Sicherheits-Wirbellasthaken über eine einfache manuelle doppeltwirkende Kompakthydraulik.

SENKEN
Durch Aufstecken des Pumpenhebeverlängerers auf einen Ablasspin und Drehen desselbigen. Der Pin ist mit einer Rückholfeder ausgerüstet, um unbeabsichtigtes Senken zu verhindern.

FAHREN
Von Hand durch Ziehen und Schieben an einer Hand-Deichsel. Die Deichsel bietet einen Einschlag von fast 180 Grad und ermöglicht Ihnen das Gerät fast um die Vorderräder mit kleinem Wenderadius zu drehen.

AUSLEGER
Verfügt über 13 Einstellungen, die einfach über 2 separate, verzinkte Ausleger mittels eines Steckbolzensystems ausgewählt werden können. Zusätzlich sind die Ausleger mit einer Ausrauschsperre gesichert, um Unfälle zu vermeiden.

PARKEN
Das Gerät verfügt über keinen Feststeller.
Wir bieten optional gegen Aufpreis einen Feststeller an, der bei Bestellung vor Auslieferung im Werk montiert wird.

GEGENGEWICHT

ACHTUNG!
Nur mit gefülltem Kasten einsetzbar!
Das Befüllen übernehmen wir.

Der Kran wird mit werksseitig befüllten Gegengewichtskasten ausgeliefert. Dies ist im Preis bereits enthalten.
Der Versand erfolgt auf einer Palette. Beim Abnehmen des Krans von Palette ist das Gesamtgewicht zu beachten!
Die Öffnungen seitlich am Kasten, die im Bedarfsfall als Anschlagpunkte dienen, sind mit Plastikkappen verschlossen, damit kein Gewicht verloren geht. Hiermit kann der Kasten vom Kran abgehoben werden.
Zusätzlich hat der Kasten einen Deckel zum Verschließen der Einfüllöffnung. Der Deckel bietet eine Vorrichtung, die Ihnen das Abschließen durch kundenseitig beizustellendes Hängeschloss ermöglicht.

SONSTIGES
- Modernes, geschützes Design – nur von Hydrobull
- Lieferung inkl. Konformitätserklärung und Betriebsanleitung
- Deutsches Produkt
- Euronorm 2006/42/EG und DGUV68
- **Gewährleistung 2 Jahre**

Unsere eingetragenen Markennamen HydroBull® ElektroBull® und FaPo® stehen für Qualität und Sicherheit

SF_HB300GKNF816_D_1119

Technische Zeichnungen

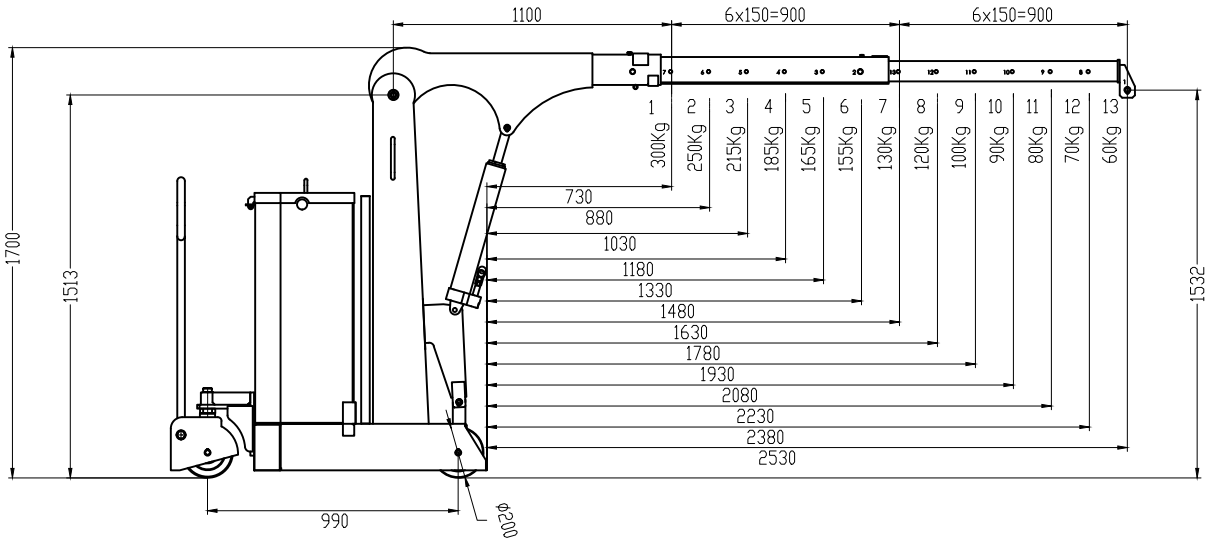

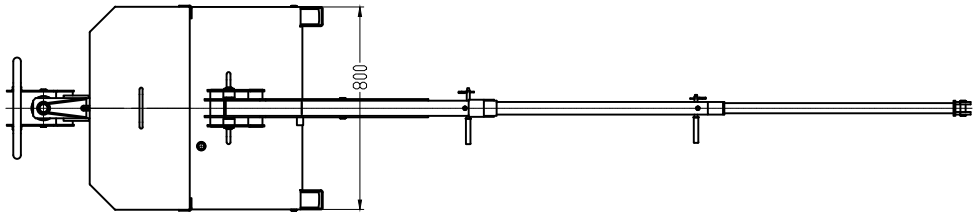

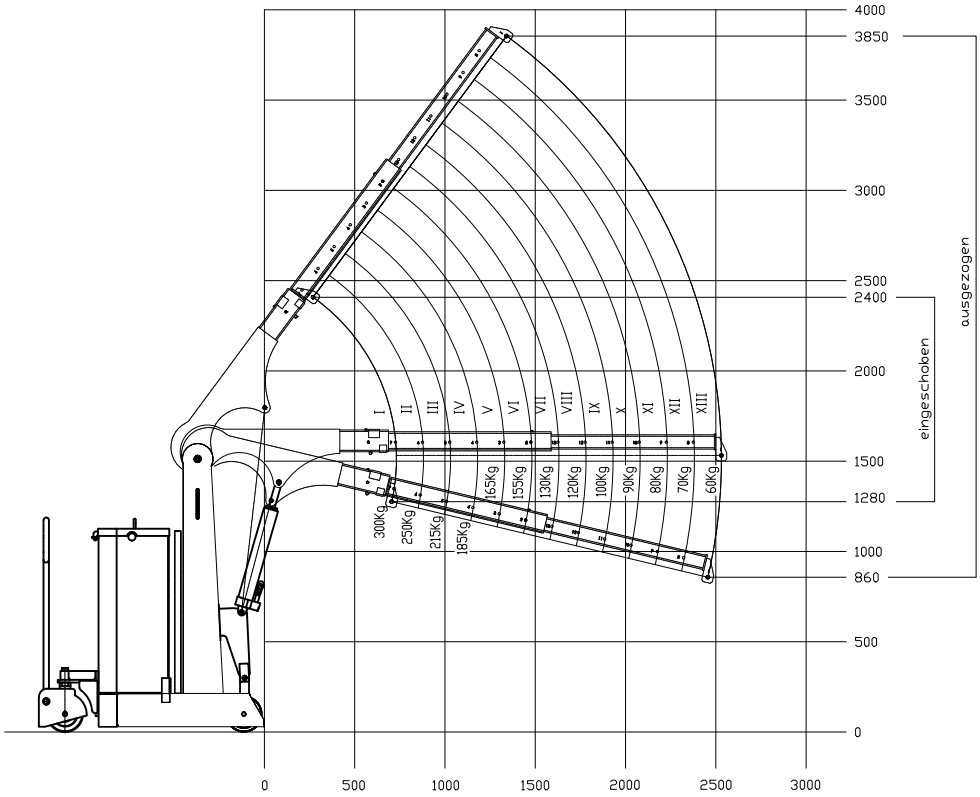

Technische Änderungen vorbehalten. Angaben vorbehaltlich von Fertigungstoleranzen.

Technische Daten

VERHÄLTNIS TRAGKRAFT, AUSLADUNG, HUBHÖHE					
Ausleger	Tragkraft / kg	Ausladung bei waagerechtem Ausleger / mm		Hubhöhe* / mm	
Stellung		vor der Hydraulik ca.	vor den Rädern ca.	min.	max.
1	300	630	730	780	2240
2	250	780	880	700	2360
3	215	930	1030	620	2480
4	185	1080	1180	540	2600
5	165	1230	1330	465	2720
6	155	1380	1480	390	2840
7	130	1530	1630	320	2960
8	120	1680	1780	245	3080
9	100	1830	1930	170	3200
10	90	1980	2080	100	3320
11	80	2130	2230	30	3440
12	70	2280	2380	0	3560
13	60	2430	2530	0	3680

* an Hakenmaulöffnung – die reduzierten Ausladungen entnehmen Sie bitte dem Diagramm

SONSTIGE DATEN		min.	max
Auslegerlänge von… bis…		1100	2900
Länge Radstand	mm		990
Länge Fahrgestell inkl. Räder	mm		1400
Länge inkl. eingeschobenen abgesenkten Ausleger Pos. 1	mm		2000
ca. Gangbreite für 90˚-Wendung	mm		1600
Breite Fahrgestell außen	mm		800
Breite Fahrgestell innen	mm		–
Durchfahrhöhe Ausleger waagerecht	mm		1700
Durchfahrhöhe Ausleger abgesenkt	mm		1670
Unterfahrhöhe	mm		–
Hakenlänge ca.	mm		225
Bodenfreiheit	mm		30
Lastrad	mm		200
Lenkrad	mm		200
Schwenken			–
Eigengewicht – bei Gegengewichtskranen inkl. leerem Kasten	kg		360
Nötiges Füllgewicht für Gegengewichtskrane**	kg		540
Batterien			–
Ladegerät			–

** Gerät ist erst nach Einbringen betriebsbereit

Nicht das passende Gerät? Kein Problem!
Füllen Sie unseren Fragebogen auf **www.hydrobull.de** aus und wir arbeiten Ihnen gerne Ihre individuelle Transportlösung aus.

Unsere eingetragenen Markennamen HydroBull® ElektroBull® und FaPo® stehen für Qualität und Sicherheit